ASSOCIAÇÃO EDUCACIONAL DOM BOSCO
FACULDADE DE ENGENHARIA DE RESENDE
ENGENHARIA ELÉTRICA ELETRÔNICA
Disciplina: Laboratório de Eletrônica II – Amplificadores Operacionais

TENSÃO DE *OFF-SET* NA SAÍDA

1. Objetivo – Provar que existe alguma tensão de *off-set* na saída do *amp op*.

2. Lista de Materiais

Item	Nomenclatura	Descrição	Quantidade
01	CI1	LM741	01
02	Rin	Resistência de 100 Ω	01
03	RF	Resistência de 100 *k*Ω	02
04	VDC *out*	Voltímetro Digital	01
05	F1	Fonte de Alimentação DC simétrica	01
06	—	*Prot-o-board*	01
08	—	Fios *Jumpers* para *prot*-o-*board*	vários

3. Procedimento para o teste

3.1. Montar o circuito apresentado na Figura 1 com a fonte de alimentação ajustada para +15 e −15 *volts* e mantendo-a desligada;

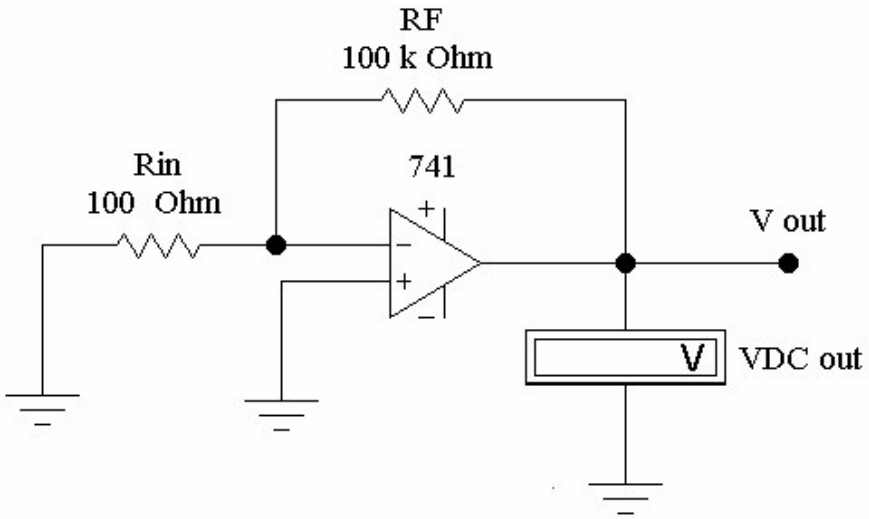

Figura 1 – Circuito para comprovar existência de *off-set* na saída.

3.2. Ajustar o voltímetro *DC* para uma escala de tensão baixa;

3.3. Ligar a fonte de alimentação;

3.4. Medir *Vout* *Vout S*1 = _____ *V;*

3.5. Fechar a chave *S*1 e ajustar *P*1 até *Vout* ter seu valor mínimo;

3.6. Desligar a fonte de alimentação.

Observação: O valor de *Vout* medido pode ser positivo ou negativo, dependendo do valor do desequilíbrio existente.

4. Conclusões

4.1. O que significa o valor *Vout*?

4.2. O que é o valor de tensão de *off-set* de saída?